C40 MY23

Ficha de Produto

Equipamento de série
(●) Disponível (-) Indisponível

Áudio e Navegação	Ultimate
Apple CarPlay® e Android Auto®	●
Google Automotive service (Google assistant / Google Maps / Google Play Store)	●
Conexões: 2 USB dianteiro, 2 USB traseiro e bluetooth	●
Carregador para smartphone por indução (Wireless)	●
Sistema de som com tecnologia Woofer Air	●
Sistema de áudio Harman Kardon: 13 alto-falantes c/ Subwoofer - 660 watts	●
Assentos	
Assentos com revestimento em Microthec	●
Assento motorista com regulagem elétrica e memória	●
Assento passageiro com regulagem elétrica	●
Assentos dianteiros com suporte lombar elétrico	●
Assentos dianteiros com ajuste de extensão	●
Regulagem do suporte superior dos bancos traseiros através do display central	●
Segurança	
Airbags frontais e laterais para motorista e passageiro	●
Airbag de joelho para motorista	●
Airbags laterais de cortina	●
Suporte de mitigação de colisão frontal e traseiro	●
Sistema de freios ABS	●
Sistema de alerta de ponto cego (BLIS) com Cross Traffic Alert	●
Sistema de alerta de mudança de faixa (LKA) com assistente de direção	●
Sistema de proteção contra impactos laterais - SIPS	●
Sistema de proteção contra lesões na coluna cervical - WHIPS	●

Instrumentação	Ultimate
Painel central de LCD com 9" touch screen e antirreflexivo	●
Painel de instrumentos digital com 12,3"	●
Sistemas de Trava e Proteção	
Alarme com sensor de movimento interior	●
Chave com controle remoto integrado e função memória	●
Sistema Keyless - Abertura, fechamento e partida do veículo sem chave	●
Travamento privado para o porta-malas	●
Vidros laterais e traseiros temperados	●
Sistemas de Suporte e Tecnologia	
One Pedal Drive	●
Assistente de partida em aclive e declive - HSA	●
Assistente de descidas íngrimes - HDC	●
Assistente de estacionamento - frontal, traseiro e lateral	●
Câmera 360°	●
Controle de cruzeiro adaptativo (ACC) com assistente de tráfego	●
Pilot Assist	●
Sensor de chuva	●
Volvo on Call	●
Climatização	
Ar-condicionado digital dual zone	●
Sistema de qualidade de ar multi-ativo - Clean Zone	●
Sensor de umidade	●
Teto solar panorâmico fixo	●

Interior / Exterior	Ultimate
Espelho retrovisor interno com escurecimento automático	●
Espelhos retrovisores externos com escurecimento automático	●
Espelhos retrovisores retráteis	●
Logo "Recharge" de metal na soleira das portas dianteiras	●
Para-sol com espelho e iluminação (LD/LE)	●
Porta-copos no console dianteiro	●
Porta-objetos no console central e nas portas dianteiras	●
Sistemas de Iluminação	
Faróis Full LED com nivelamento automático	●
Faróis de neblina de LED	●
Faróis com acendimento automático	●
Compartimento de bagagem	●
Abertura e fechamento elétrico do porta-malas com função Hands-Free	●
Kit de reparos em caso de danos nos pneus	●
Chassi	
Chassi Touring	●
Freio frontal e traseiro 18"	●
Rodas	
Rodas de alumínio 20” (R150) com pneus 235/45 R20 dianteiros e 255/40 R20 traseiro	●
Sistema de monitoramento de pressão dos pneus - TPMS	●

Rodas

Roda de liga-leve 20"

Cores

Black Stone

Crystal White

Onyx Black

Fusion Red

Thunder Grey

Sage Green

Fjord Blue

Silver Dawn

Fotos meramente ilustrativas. As cores aqui apresentadas são uma representação aproximada da realidade e podem sofrer variações.

Ficha Técnica	Ultimate
Designação do motor	Twin Engine
Arquitetura do motor	Motor elétrico
Sistema de tração	AWD
Potência máxima (hp)	408
Torque máximo (N.m)	660
Capacidade da bateria (kWh)	78
Autonomia	
Autonomia da bateria (km)	444
Aceleração	
0 - 100km/h (segundos)	4,7
Limitador de Velocidade	
Limitador de Velocidade (km/h)	180
Capacidade e Peso	
Capacidade do Porta-malas (L)	413
Peso em ordem de marcha (kg)	2.207

Dimensões Exteriores

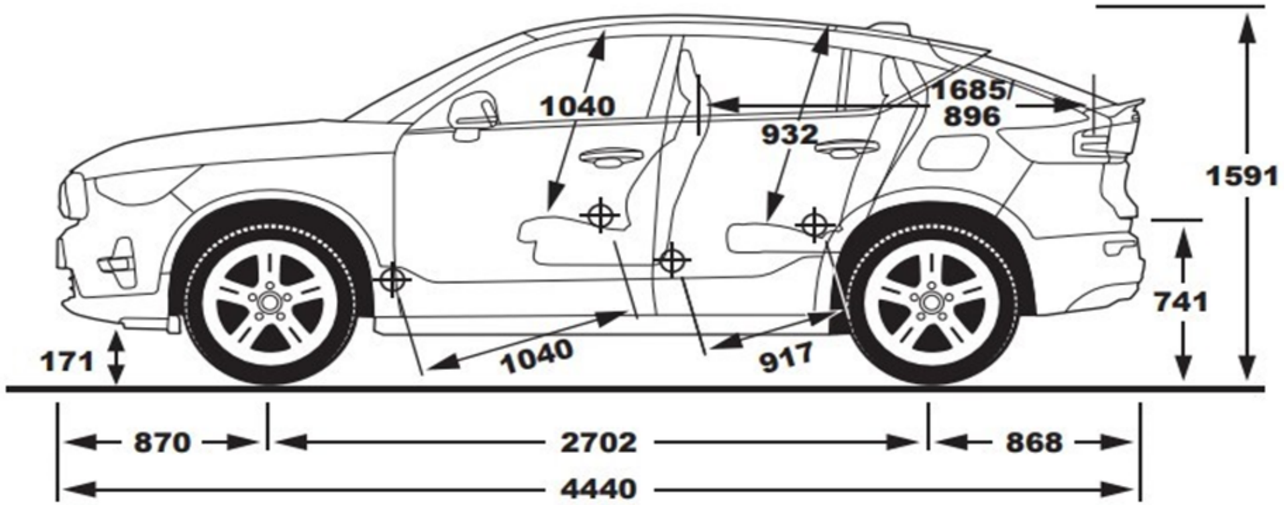

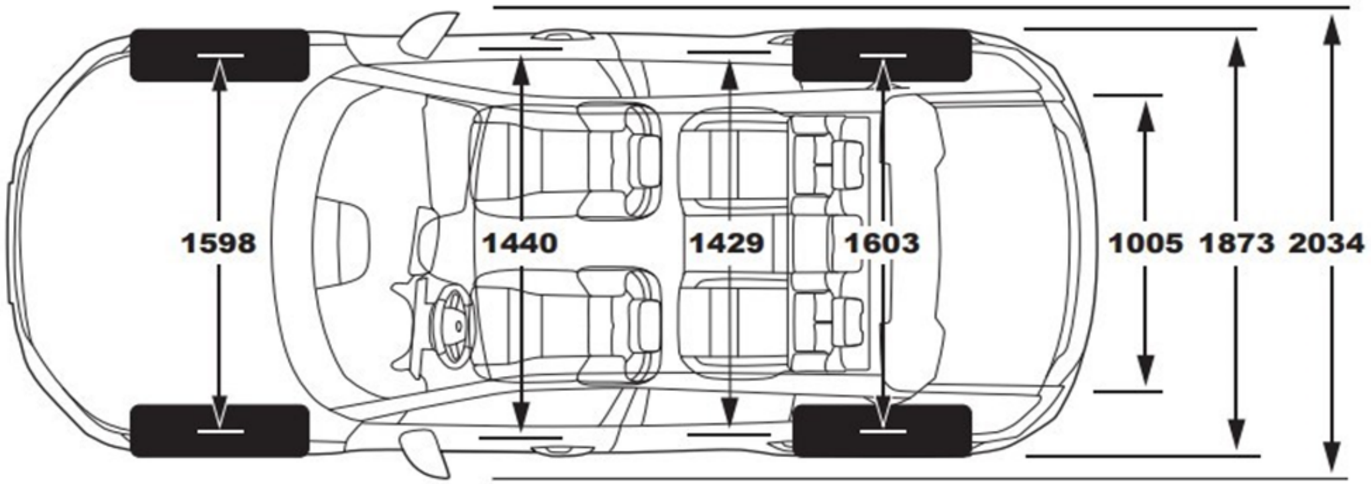

VOLVO